# Flexi-Adapter-Anschluss

KONDENSAT-ABLEITUNGEN

## KENNDATEN

- Rohmaterial: Gummi und ABS
- Verbindungsstücke zum Anschluss von harten Rohren an flexible Abflusschläuche. Sie eignen sich für die Verbindung der Abflussrohre des Verdampfers mit dem Rohr oder Schlauch einer anderen Größe. Sie ermöglichen einen einfachen Anschluss an Rohre Ø 14-16-18-20.

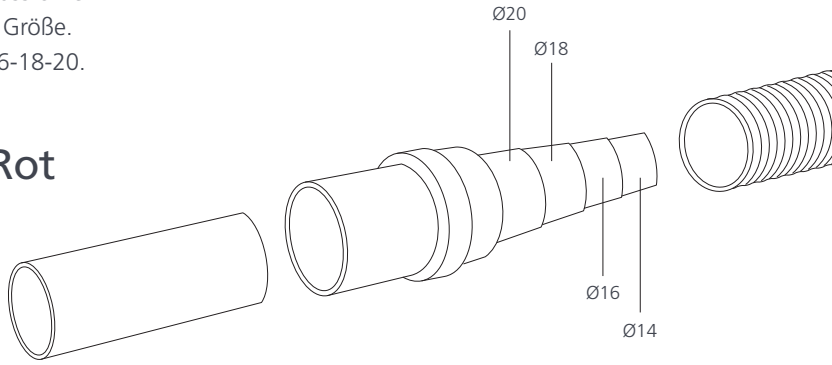


## 16mm – Gelb

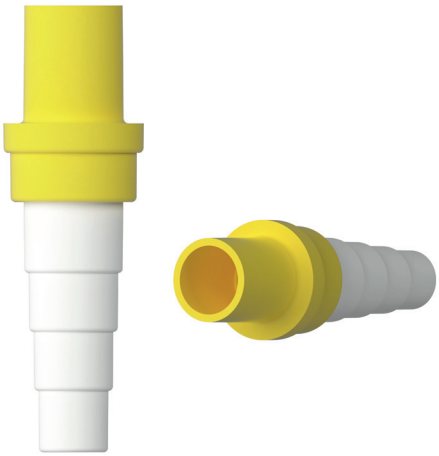

| GRÖSSENOPTIONEN | |
|---|---|
| Artikel-Nr. | Durchmesser |
| B3390 | 16mm |

## 18mm – Rot

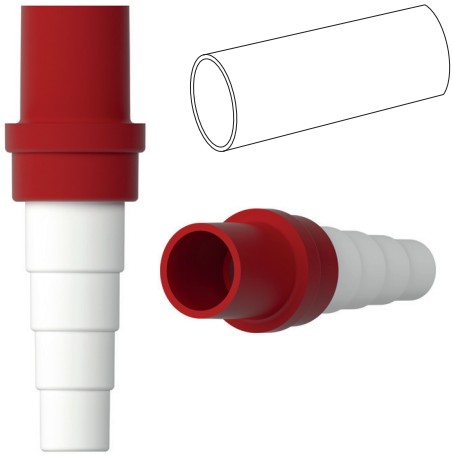

| GRÖSSENOPTIONEN | |
|---|---|
| Artikel-Nr. | Durchmesser |
| B3391 | 18mm |

## 20mm – Blau

| GRÖSSENOPTIONEN | |
|---|---|
| Artikel-Nr. | Durchmesser |
| B3392 | 20mm |

## 25mm – Grün

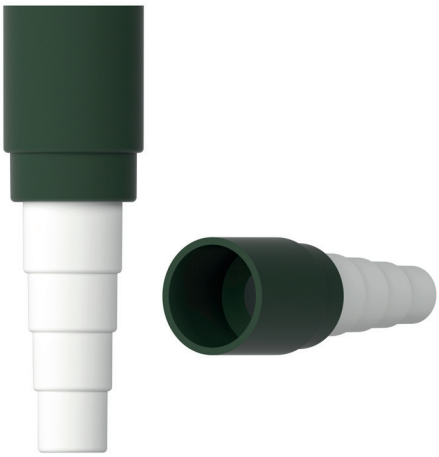

| GRÖSSENOPTIONEN | |
|---|---|
| Artikel-Nr. | Durchmesser |
| B3393 | 25mm |

## 32mm – Weiß

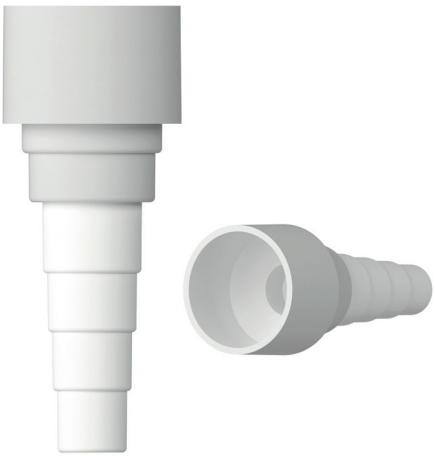

| GRÖSSENOPTIONEN | |
|---|---|
| Artikel-Nr. | Durchmesser |
| B3394 | 32mm |

Weitere Informationen finden Sie auf unserer Website aspenpumps.com/de

Alle Angaben entsprechen dem Stand der Drucklegung.