Biegen und Fügen

Hauptmerkmale

- Farben: Aspen Weiß, Aspen Creme & Aspen Schwarz
- Rohmaterial: hartes, selbstverlöschendes, stoßfestes und UV-strahlungsstabilisiertes PVC

EZ FIX KWIK FIX

90° bogen

Für die Verbindung von zwei rechtwinkligen Kanälen, wenn eine waagerecht und die andere senkrecht angeordnet ist.

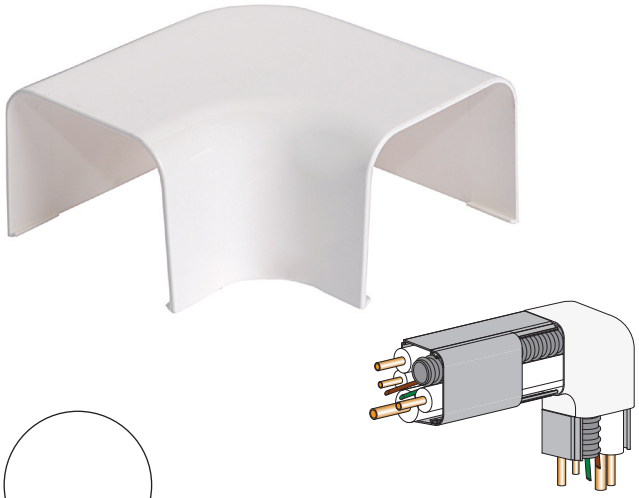

ASPEN WEIß #9003 GRÖSSENOPTIONEN		
Artikel Nr.	Breite (mm)	Höhe (mm)
B3137	80	60

ASPEN CREME #9010 GRÖSSENOPTIONEN		
Artikel Nr.	Breite (mm)	Höhe (mm)
B3407	65	50
B3107	80	60
B3177	90	65
B3206	125	75

ASPEN SCHWARZ GRÖSSENOPTIONEN		
Artikel Nr.	Breite (mm)	Höhe (mm)
B3157	80	60
B3256	125	75

T-Stück

In Kombination mit einem Reduzierstück ermöglicht es die Verteilung von Schläuche und Kabel in mehreren Installationen.

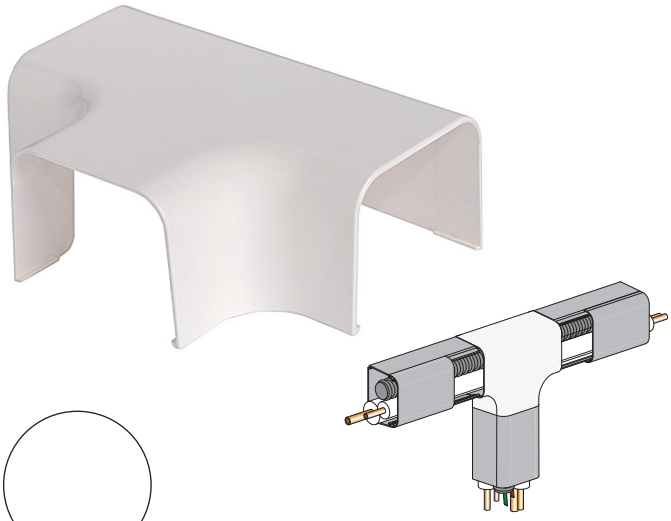

ASPEN WEIß #9003 GRÖSSENOPTIONEN		
Artikel Nr.	Breite (mm)	Höhe (mm)
B3141	80	60

ASPEN CREME #9010 GRÖSSENOPTIONEN		
Artikel Nr.	Breite (mm)	Höhe (mm)
B3111	65	50
B3179	90	65
B3208	125	75

ASPEN SCHWARZ GRÖSSENOPTIONEN		
Artikel Nr.	Breite (mm)	Höhe (mm)
B3159	80	60
B3258	125	75

Weitere Informationen finden Sie auf unserer Website aspenpumps.com/de

Alle Angaben entsprechen dem Stand der Drucklegung. Die Farben sind repräsentativ.