ROHRHALTERUNGEN

KWIK FIX

Kwik Fix Kabelkanal 2m

Hauptmerkmale

- Wird mit einer Schutzfolie geliefert
- Entflammbarkeit: Klasse V-0 (UL94)
- Betriebstemperatur: -20°C / +60°C
- Länge: 2 m
- Farben: Aspen Weiß, Aspen Creme & Aspen Schwarz
- Rohmaterial: hartes, selbstverlöschendes, stoßfestes und UV-strahlungsstabilisiertes PVC

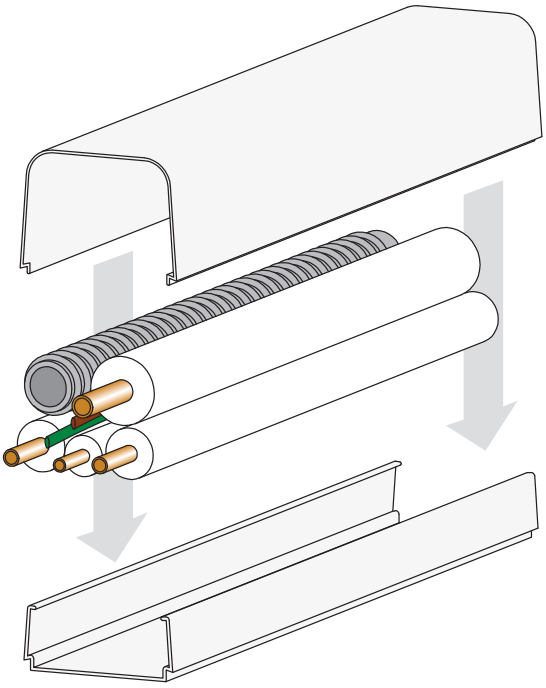

ASPEN WEIß #9003 SIZING OPTIONS

Artikel Nr.	Breite (mm)	Höhe (mm)
B3130	80	60

ASPEN CREME #9010 SIZING OPTIONS

Artikel Nr.	Breite (mm)	Höhe (mm)
B3400	65	50
B3100	80	60
B3170	90	65
B3200	125	75

ASPEN SCHWARZ SIZING OPTIONS

Artikel Nr.	Breite (mm)	Höhe (mm)
B3150	80	60
B3250	125	75

Weitere Informationen finden Sie auf unserer Website aspenpumps.com/de

Alle Angaben entsprechen dem Stand der Drucklegung. Die Farben sind repräsentativ.