Universal

BOMBA DE EXTRACCIÓN DE CONDENSADOS

La éxito de ventas Universal es operada por dos sensores de temperatura del aire. El movimiento giratorio peristáltico crea una presión continua, lo cuál significa que la bomba puede ser colocada a muy lejos de la fuente sin ningún efecto en el rendimiento.

Flujo máx. de 6,5 L/h

Altura máx. de (tasa de flujo de 6,5 L/h)

CARACTERÍSTICAS

- Operada por sensor de temperatura del aire
- Instalación remota posible
- Bombea agua contaminada
- Puede funcionar en seco

IDONEIDAD

- Hasta 8,5 kW / 29,000 Btu/h
- Sistemas split para High wall; Unidades de conductos; Unidades de piso y Chasis

✓**Perfecta para...** ambientes donde es crítico un ambiente climatizado controlado

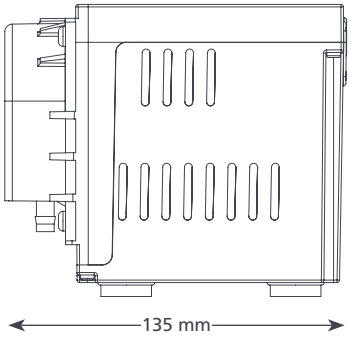

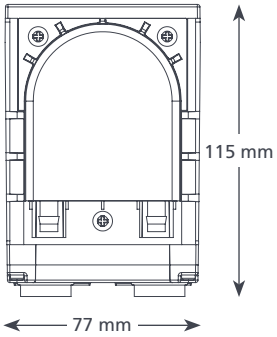

1,35 kg

UNIVERSAL @ 230 VAC 50Hz	
Flujo máx.	6,5 L/h @ 12 m altura
Altura máx.	12 m
Succión de elevación máx.	3 m
dB(A)@1 m	47
Fuente de poder	230 VAC, 0,2A, 50/60Hz
Clasificación	Continuo
Clase	I dispositivo
Salida máx. de la unidad	8,5 kW / 29,000 Btu/h
Temperatura máx. del agua	40°C / 104°F
Entrada/Salida	6 mm DI
Protección IP	IP21
Interruptor de seguridad	n/a
Protección térmica	✓
Completamente sellado	n/a
Autocebado	✓

Información correcta al momento de mandar a imprimir.

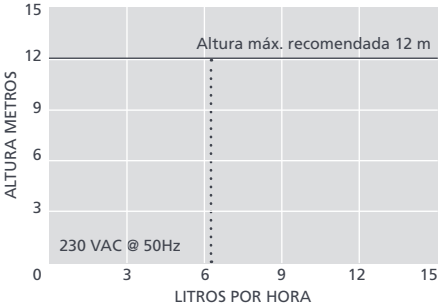

OPCIONES DE LA UNIVERSAL

Universal	FP2082/2

ACCESORIOS XTRA SUGERIDOS

Descripción		No. de pieza
Kit de tubería de repuesto peri		FP1282
Fusible de 1 amperio		FP2620
Conector tubería — drenaje		FP2038

Para más accesorios de instalación, vea nuestra gama Aspen Xtra

EN LA CAJA

Bomba Universal • Cable de poder / sensor Plug y play de 3 m • Soporte de montaje para pared • Kit de fijación • Manual de instalación

Descargue el manual en aspenpumps.com

Vea el video de instalación en aspenpumps.com