BOMBAS PERISTÁLTICAS

ES

NUEVA 2023

DISEÑO PATENTADO
BOMBA PERISTÁLTICA Y SOPORTES DE FIJACIÓN

Peri Pro+

BOMBA DE EVACUACIÓN DE CONDENSADOS POR FLOTADOR

La nueva bomba Peri Pro+ ofrece una fiabilidad excepcional con una garantía de 5 años*, la primera del sector. Basada en tecnología de motor paso a paso y control por software, esta versión ofrece una tecnología de bombeo inteligente similar a las últimas minibombas, minimizando siempre el ruido audible y el desgaste de los tubos.

Flujo máx. de 15 L/h

12 m Altura máx. (tasa de flujo de 15 L/h)

CARACTERÍSTICAS

- 5 años de garantía*
- Funciones inteligentes
- Instalación flexible con elevación excepcional
- Fácil de instalar gracias a la tecnología de montaje patentada

IDONEIDAD

- Sistemas split de pared alta; Unidades con conductos; Unidades de suelo y chasis

✓**Perfecta para...** habitaciones de hotel y otros lugares de instalación remotos

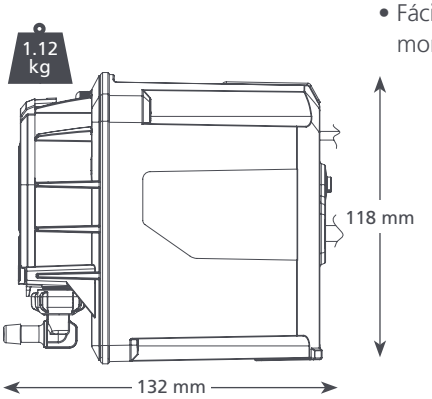

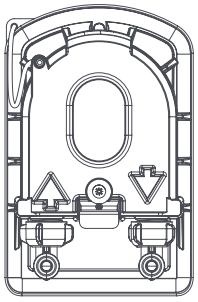

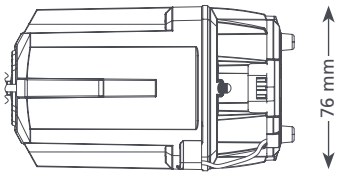

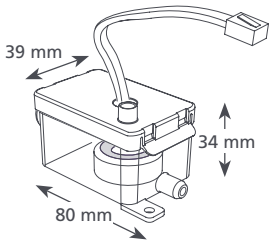

PERI PRO+ @ 110-230 VAC 50/60Hz	
Flujo máx.	15 L/h @ 12 m altura
Altura máx.	12 m
Succión de elevación máx.	3 m
dB(A) @ 1m	21
Fuente de poder	110-230 VAC, 0.2A, 50/60Hz
Clasificación	Continuo
Clase	II dispositivo
Max de le unidad	20 kW / 68,000 Btu
Temperatura ambiente máx.	40°C / 104°F
Entrada/Salida	6 mm DI
Protección IP	IP24
Interruptor de seguridad	5A NC relay
Autocebado	✓

* excluido el tubo y sujeto a una instalación y funcionamiento correctos

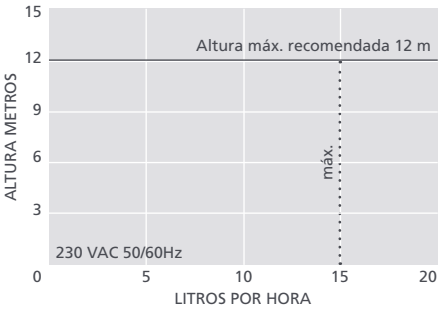

OPCIONES

Peri Pro+	FP3391

ACCESORIOS XTRA SUGERIDO

Descripción	No. de pieza
Kit de tubería de repuesto peri	FP3394
Fusible de 1 amperio	FP2620
Conector tubería — drenaje	FP2038

Para más accesorios de instalación, vea nuestra gama Aspen Xtra

EN LA CAJA

Bomba peristáltica de flotador • 3 m Alimentación Plug & Play / cable sensor • Soporte de pared • Kit de fijación • Manual de instalación

Descargue el manual en aspenpumps.com

Información correcta al momento de mandar a imprimir.