Clip de 3 Conductos

Nuevo diseño exclusivo de clip para 3 conductos, que ofrece soporte para los conductos de sistemas VRV/VRF.

Carril

Varilla

Superficie

CARACTERÍSTICAS

- Disponible para una gran variedad de tamaños de grupos de conductos
- Se coloca con clip a grapa en varilla de M8 y M10
- Brazos de metal para un mejor soporte de los conductos
- No se necesita regleta de cables
- Bisagra de seguridad que se fija con un tornillo
- También puede utilizarse para su montaje en superficie sin clip a grapa

ESPECIFICACIONES	
Materiales de fabricación	Acero dulce con recubrimiento de polvo
Máx. temp	1000 °C
Máx. distancia rec. por clip	1,2 m

OPCIONES

Descripción	Grupos de conductos desde	Grupos de conductos hasta	Referencias	Cantidad del paquete
1	3/8" 5/8" 3/4"	1/2" 3/4" 1"	B6361	5
2	1/2" 1 1/8" 3/4"	5/8" 1" 1 1/8"	B6362	5
3	5/8" 1 1/8" 1 1/8"	3/4" 1 3/8" 1 1/8"	B6363	5
4	7/8" 1 3/8" 1 1/8"	3/4" 1 5/8" 1 3/8"	B6364	5

Tamaños aproximados de los conductos (con posibilidad de aislamiento de 13 mm)

Para más información, visite nuestro sitio web aspenpumps.com/es

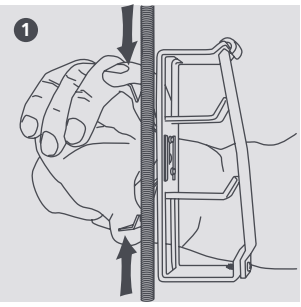

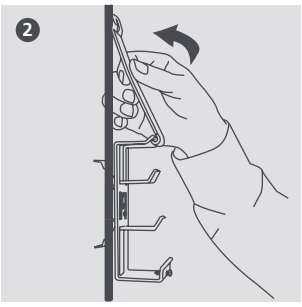

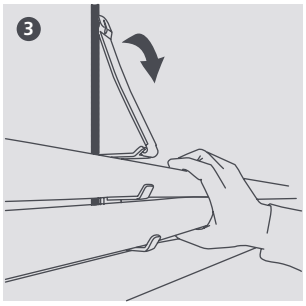

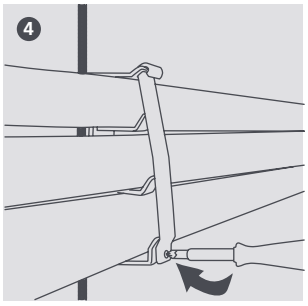

Información correcta al momento de mandar a imprimir.