SOPORTE DE LA UNIDAD CONDENSADORA

Rejilla de Ajuste Rápido

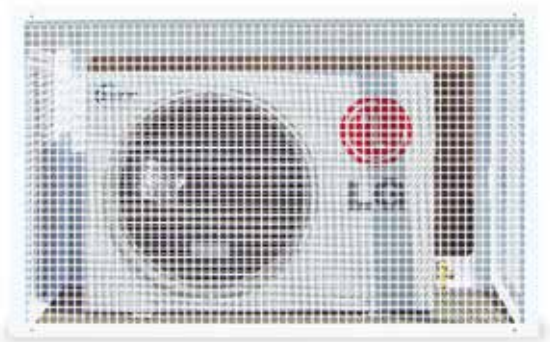

Las rejillas de fijación rápida previenen el vandalismo y los daños en los valiosos equipos, y aún así se instalan rápidamente.

CARACTERÍSTICAS

- El diseño a base de ranuras y tacos permite una instalación fácil y sencilla de los paneles entre sí
- Los paneles son extraíbles para permitir el acceso a la unidad con fines de mantenimiento
- Incluye 3 tornillos resistentes a manipulaciones
- Patas regulables para facilitar las tareas de servicio a nivel del suelo
- Los paneles inferiores y las bandejas de goteo están disponibles como protección para unidades instaladas a un nivel alto en la pared

ESPECIFICACIONES	
Materiales de fabricación	Acero de zinc pasivado con recubrimiento de polvo (marfil)

Ha considerado las opciones de montaje de su unidad... Big Foot Systems 'Fix-it Foot', disponible en varios tamaños hasta 1 m.

OPCIONES DE TAMAÑO

Tamaño	Peso	Ext. Altura (mm)	Ext. Anchura (mm)	Ext. Profundidad (mm)	Int. Altura (mm)	Int. Anchura (mm)	Int. Profundidad (mm)	Referencias
Pequeño	21 kg	660	1052	572	600	900	500	B9163
Mediano	29 kg	1060	1152	572	1000	1000	500	B9164
Grande	39 kg	1360	1152	572	1300	1000	500	B9165

Panel inferior – Rejilla pequeña: B9252
Panel inferior – Rejilla mediana/grande: B9255

Para más información, visite nuestro sitio web aspenpumps.com/es

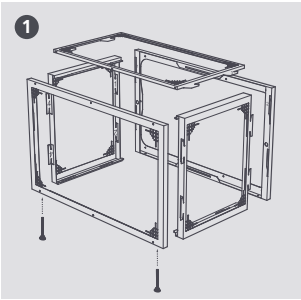

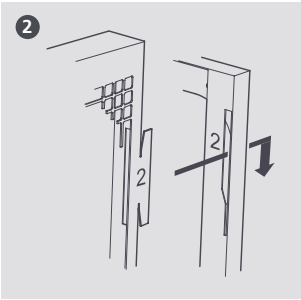

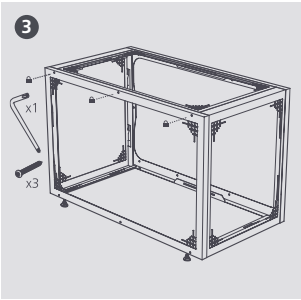

Información correcta al momento de mandar a imprimir.