Soporte Metálico

Un clip de varilla ideal como soporte para instalaciones de unidades de aire acondicionado de dos en dos.

Carril

Varilla

Superficie

CARACTERÍSTICAS

- Se ajustan a varillas de M8 y M10
- Instalación rápida de 2 conductos
- Evita el uso de regletas de cables
- Zinc pasivado anticorrosión
- Ideal para cumplir con la normativa contra incendios

ESPECIFICACIONES	
Materiales de fabricación	Acero dulce de zinc pasivado
Máx. temp	1000 °C
Máx. distancia rec. por clip	1,2 m

OPCIONES				
Descripción	Líquido*	Gas*	Referencias	Cantidad del paquete
2	3/8"	5/8"	B6492	10
3	1/2"	7/8"	B6493	10
4	5/8"	1 1/8"	B6494	10

* Tamaños aproximados de los conductos (con posibilidad de aislamiento)

Materiales: BS EN 10230:2006. Revestimiento: BS EN 12329:2000

Para más información, visite nuestro sitio web aspenpumps.com/es

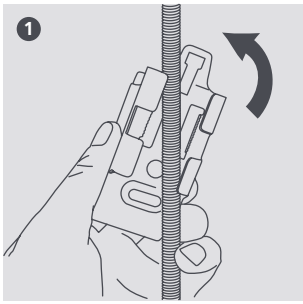

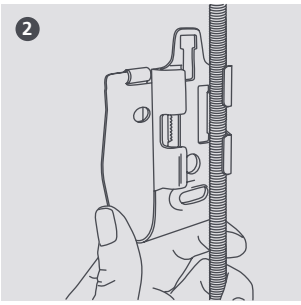

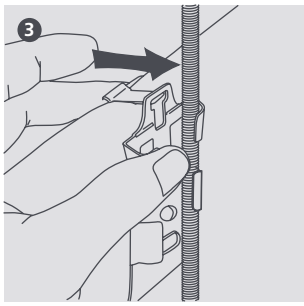

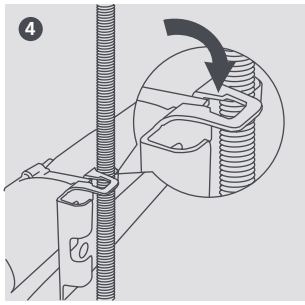

Información correcta al momento de mandar a imprimir.