MK4

POMPE DE RELEVAGE DES CONDENSATS

La pompe péristaltique MK4 fonctionne avec une sonde et deux capteurs : un qui détecte la température ambiante et l'autre la température de l'eau. La pompe se met en marche lorsque l'eau est en contact avec la sonde de détection.

Débit max. de 6,5 l/h

Hauteur max. rec. : 12 m (débit 6,5 l/h)

AVANTAGES

- Fonctionne avec une sonde de détection
- Peut être installée à distance
- Pompe des eaux claires ou contaminées par des fibres et de l'air
- Fonctionnement possible à sec

COMPATIBILITÉ

- Jusqu'à 8,5 kW (29 000 Btu/h)
- Installation dans un faux-plafond

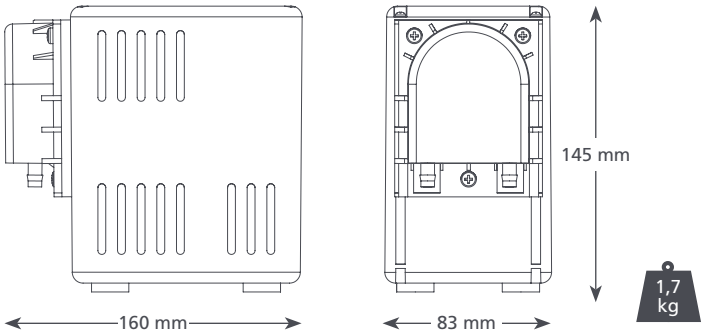

CARACTÉRISTIQUES TECHNIQUES

Débit max.	6,5 l/h à 12 m de hauteur
Hauteur max. rec.	12 m
Hauteur max. d'aspiration	3 m
Niveau sonore à 1 m	47 dB(A)
Alimentation électrique	230 VCA, 50-60 Hz, 0,2 A
Fonctionnement	Continu
Classe d'isolation	Appareil I
Puissance max. du climatiseur	8,5 kW (29 000 Btu/h)
Temp. max. de l'eau	40 °C (104 °F)
Admissions / Évacuations	Diam. int. de 6 mm
Indice de protection IP	IP21
Interrupteur de sécurité	s.o.
Protection thermique	✓
Boîtier entièrement étanche	s.o.
Auto amorçante	✓

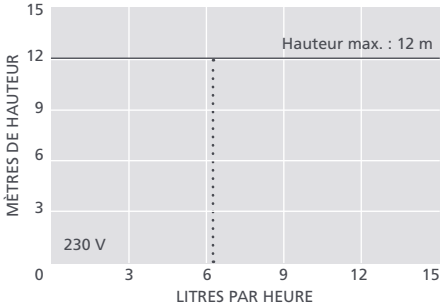

OPTIONS : ACCESSOIRES XTRA

Désignation	Code article
Tube de remplacement pour pompe péristaltique	FP1282
Fusible 1 A	FP2620
Adaptateur auto étanche	FP2038

Pour plus d'accessoires d'installation, consultez notre gamme Aspen Xtra

RÉFÉRENCE

MK4	FP2080

Téléchargez la notice sur aspenpumps.com

INCLUS DANS L'EMBALLAGE

Pompe MK4 • Câble d'alimentation déconnectable de 2 m • Support mural • Ensemble de fixation • Notice d'installation

Regardez la vidéo d'installation sur aspenpumps.com