SMARTLOCK
Brazeless & Flareless Fittings

RACCORDS SMARTLOCK

Raccord à compression coudé

AVANTAGES

- Connexion de la vanne à compression au tube à un angle de 90 degrés sans brasage
- Excellente application pour les espaces limités entre l'unité et le tube
- Compatible avec tous les gaz réfrigérants.
- Bande de positionnement pour faciliter l'insertion du raccord sur la valve et le tube
- Aucune limite de pression et de température grâce à la technologie d'étanchéité.
- Pas de risque de sur-serrage.

SPÉCIFICATIONS

Matériaux de construction	Alliage d'aluminium

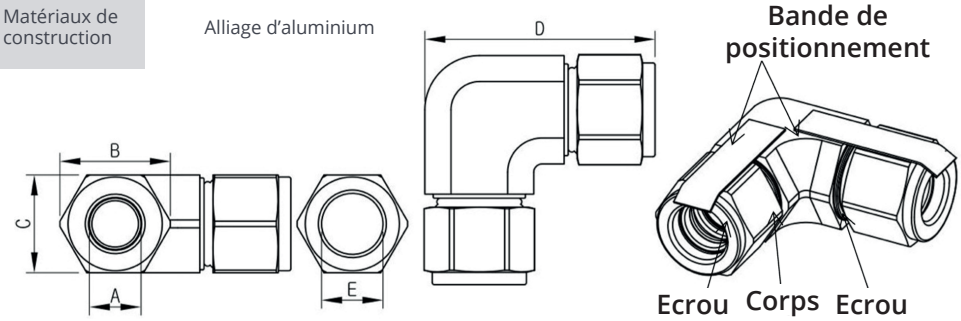

OPTIONS DE TAILLE

Taille	Code article
3/8"	ELSW3800
5/8"	ELSW5800
3/4"	ELSW3400
7/8"	ELSW7800

DIMENSION - INCH (MM)

Modèle	A	B	C	D	E
ELSW3800	0.375 (9.52)	0.984 (25.0)	0.866 (22.0)	2.212 (56.2)	0.469 (11.9)
ELSW5800	0.625 (15.88)	1.181 (30.0)	1.063 (27.0)	2.685 (68.2)	0.720 (18.3)
ELSW3400	0.750 (19.05)	1.417 (36.0)	1.260 (32.0)	3.177 (80.7)	0.850 (21.6)
ELSW7800	0.875 (22.22)	1.575 (40.0)	1.417 (36.0)	3.394 (86.2)	0.980 (24.9)

TAILLES DE CLÉS COMPATIBLES

Modèle	Taille de l'écrou à sertir	Taille de l'écrou-union
ELSW3800	22 mm	22 mm
ELSW5800	27 mm	27 mm
ELSW3400	32 mm	32 mm
ELSW7800	36 mm	36 mm

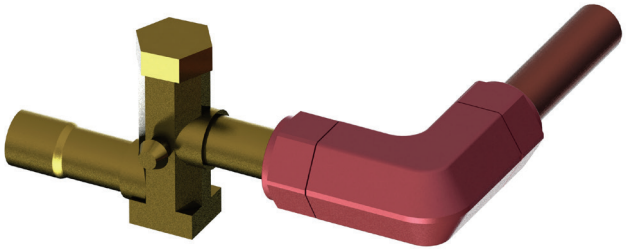

Informations correctes au moment de la publication.