Heavy Duty 6 e 10

POMPA PER LA RIMOZIONE DELLA CONDENSA

Grazie a una portata estremamente elevata, queste pompe Heavy Duty, resistenti e affidabili, sono perfette per rimuovere rapidamente grandi quantità di acqua di condensa.

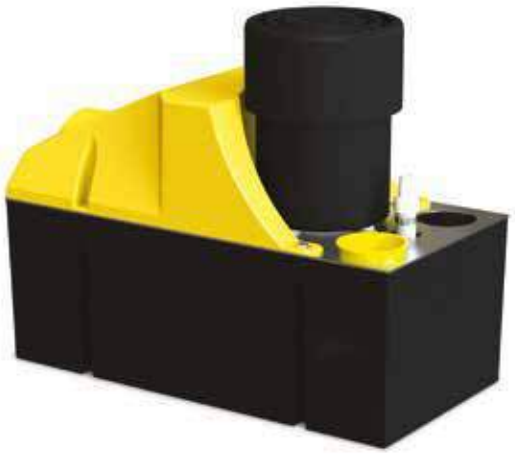

HD6: Portata max. 900 l/h
HD10: Portata max. 1070 l/h

HD6: Prev. max. racc. 6 m (portata 180 l/h)
HD10: Prev. max. racc. 9 m (portata 100 l/h)

CARATTERISTICHE

- Portata elevata
- Valvola di non ritorno
- Facile installazione
- Capacità del serbatoio: 4 l

APPLICAZIONI

- HD6: Fino a 1200 kW, HD10: Fino a 1460 kW
- Armadi frigo; umidificatori; unità di trattamento dell'aria (UTA)

✓ **Ideale per...** Grandi quantità di acqua di condensa

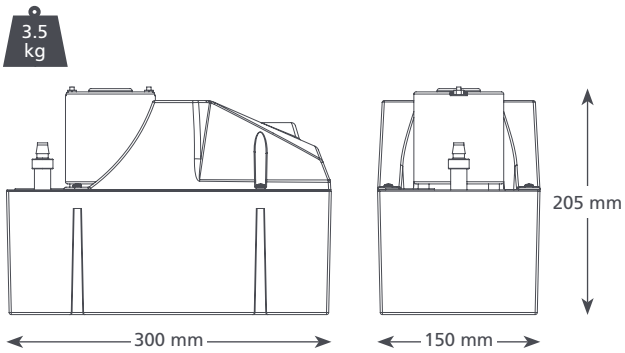

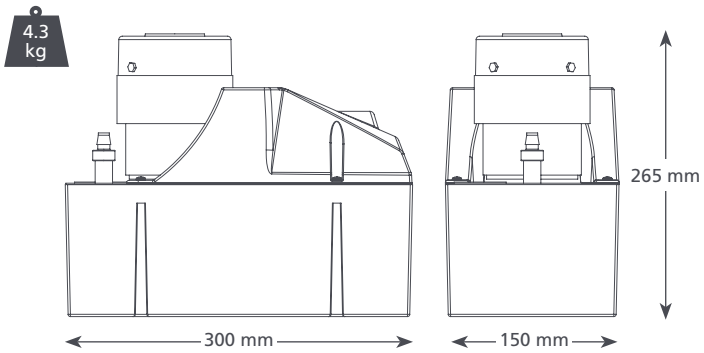

SPECIFICHE TECNICHE

Portata max.	HD6: 900 l/h, HD10: 1070 l/h
Prev. max. racc.	HD6: 6 m, HD10: 9 m
Capacità serbatoio	4 l
Livello sonoro a 1 m	HD6: 60 dB(A), HD10: 64 dB(A)
Alimentazione	HD6: 230V AC, 1.5A, 50Hz HD10: 230V AC, 0.38A, 50Hz
Funzionamento	HD6: Non continuo HD10: Continuo
Classe di isolamento	Classe I
Potenza max unità	HD6: 1200 kW HD10: 1460 kW
Temp. max acqua	40°C / 104°F
Tubazioni in ingresso / uscita	x2 40 mm ingresso, 10 mm uscita
Protezione IP	IP20
Interruttore di sicurezza	3.0A Normalmente chiuso

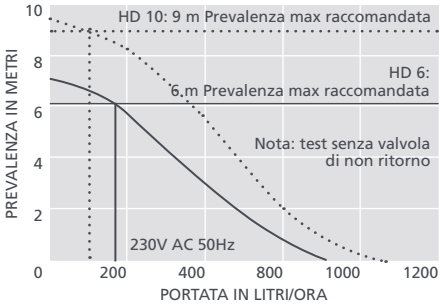

MODELLO - COD. ART.

Heavy Duty 6	FP2074/2
Heavy Duty 10	FP2066/2

ACCESSORI XTRA CONSIGLIATI

Descrizione	Cod. Art.
Connettore pompa con serbatoio 16 mm–21 mm	FP2018
Adattatore per raccordo tubo 6/10 mm– colonna di scarico	FP2038
Tubo vinilico intrecciato 3/8" (10 mm)	AX5101

Per ulteriori accessori di installazione, consultare la gamma Aspen Xtra

NELLA CONFEZIONE

Heavy Duty 6 o pompa 10 • Cavo di alimentazione da 2 m • Manuale di installazione

Scaricate il manuale su aspenpumps.com

Informazioni corrette al momento della stampa.