Standard

POMPA PER LA RIMOZIONE DELLA CONDENSA

Attivata da un segnale di raffreddamento proveniente dal climatizzatore, la pompa peristaltica Standard definisce lo standard di affidabilità. Le opzioni di installazione a distanza consentono una minima interruzione in caso di futuri interventi di manutenzione.

Portata max. 6.5 l/h

Prev. max 12 m (portata 6.5 l/h)

CARATTERISTICHE

- Attivazione con segnale di raffreddamento del climatizzatore
- Pompaggio di acqua contaminata
- Funzionamento a secco

APPLICAZIONI

- Fino a 8.5 kW
- Unità a parete, a pavimento, a soffitto e canalizate

✓ **Ideale per...** Ambienti in cui è fondamentale mantenere alta afidabilitá e minimo livello sonoro, per esempio in hotel

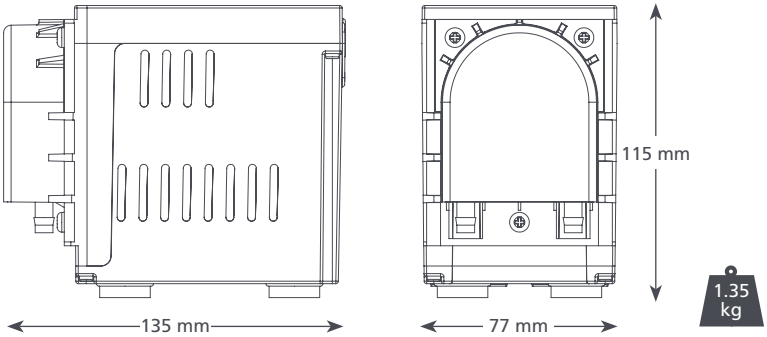

SPECIFICHE TECNICHE

Portata max.	6.5 l/h a 12 m di prevalenza
Prevalenza max	12 m
Altezza max. di aspirazione	3 m
Livello sonoro a 1 m	47 dB(A)
Alimentazione	230V AC, 0.2A, 50-60Hz
Funzionamento	Continuo
Classe di isolamento	Classe I
Potenza max unità	8.5 kW
Temp. max acqua	40°C / 104°F
Tubazioni in ingresso / uscita	6 mm
Protezione IP	IP21
Interruttore di sicurezza	n/a
Protezione termica	✓
Rivestimento in resina	n/a
Auto-innescamento	✓

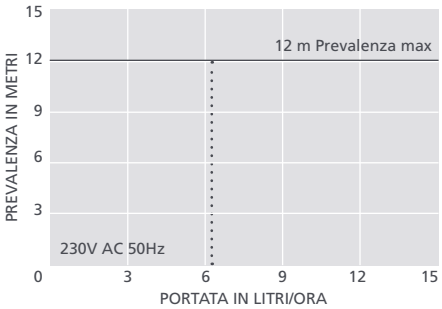

MODELLO - COD. ART.

Standard	FP2081/2

ACCESSORI XTRA CONSIGLIATI

Descrizione	Cod. Art.
Kit tubo di ricambio peristaltico	FP1282
Fusibile 1 A	FP2620
Adattatore per raccordo tubo 6/10 mm– colonna di scarico	FP2038

Per ulteriori accessori di installazione, consultare la gamma Aspen Xtra

NELLA CONFEZIONE

Pompa Standard • Cavo di alimentazione Plug & play da 2 m • Staffa per montaggio a parete • Kit di fissaggio • Manuale di installazione

Scaricate il manuale su aspenpumps.com

Informazioni corrette al momento della stampa.