Hot Water Economy

POMPA PER LA RIMOZIONE DELLA CONDENSA

Realizzata in Cycoloy resistente al calore, questa pompa Economy è progettata per applicazioni con elevate temperature dell'acqua.

Portata max. 900l/h

Prev. max. racc. 7m (portata 350 l/h)

CARATTERISTICHE

- Prestazioni elevate
- Temperatura dell'acqua fino a 100 °C
- 2 ingressi

APPLICAZIONI

- Fino a 1200 kW
- Umidificatori; Sistemi di climatizzazione per CED

✓ **Ideale per...** Elevate temperature dell'acqua

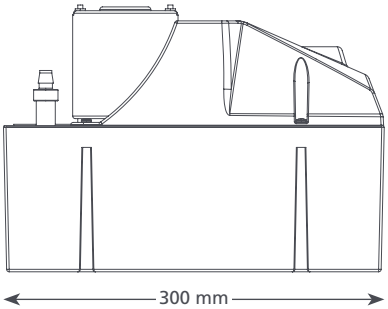

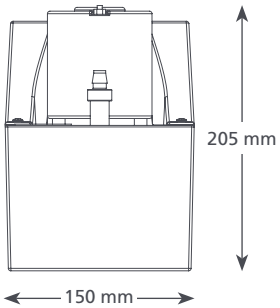

3.6 kg

SPECIFICHE TECNICHE

Portata max.	900 l/h con prevalenza 0
Prev. max. racc.	6 m
Capacità serbatoio	4 L
Livello sonoro a 1 m	60 dB(A)
Alimentazione	230V AC, 1.5A, 50Hz
Funzionamento	Non continuo
Classe di isolamento	Classe I
Potenza max unità	1200 kW
Temp. max acqua	100°C / 212°F
Tubazioni in ingresso / uscita size	x2 40 mm ingresso, 10 mm uscita
Protezione IP	IP20
Interruttore di sicurezza	3.0A Normalmente chiuso
Protezione termica	✓
Rivestimento in resina	n/a
Auto-innescamento	n/a

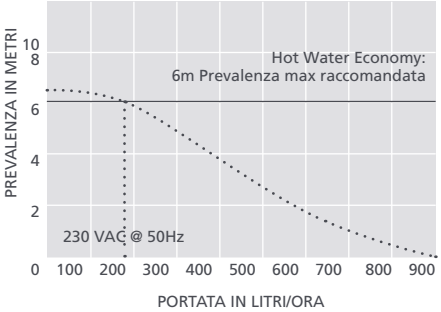

MODELLO - COD. ART.

Hot Water Economy	FP2092/2

ACCESSORI XTRA CONSIGLIATI

Descrizione	Cod. Art.
Connettore pompa con serbatoio 16 mm–21 mm	FP2011
Adattatore per raccordo tubo 6/10 mm– colonna di scarico	FP2038
Tubo vinilico intrecciato 3/8" (10 mm)	AX5111

Per ulteriori accessori di installazione, consultare la gamma Aspen Xtra

NELLA CONFEZIONE

Heavy Duty 6 pompa • Cavo di alimentazione da 2 m • Manuale di installazione

Scaricate il manuale su aspenpumps.com

Informazioni corrette al momento della stampa.