Hi-Lift 1 l e 2 l

POMPA PER LA RIMOZIONE DELLA CONDENSA

L'unica pompa peristaltica con serbatoio al mondo offre un livello di prevalenza mai visto prima e un'affidabilità senza confronti.

Portata max. 11 l/h

Prev. max 12 m (portata 11 l/h)

CARATTERISTICHE

- Prevalenza elevata
- Installazione e manutenzione semplificata
- Facile accesso alla vaschetta di pulizia

APPLICAZIONI

- Fino a 14 kW
- Unità canalizate, a pavimento, e a cassetta; Banchi e celle frigo

✓ **Ideale per...** Per applicazioni ad alta prevalenza

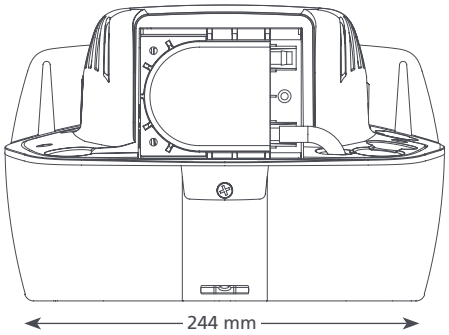

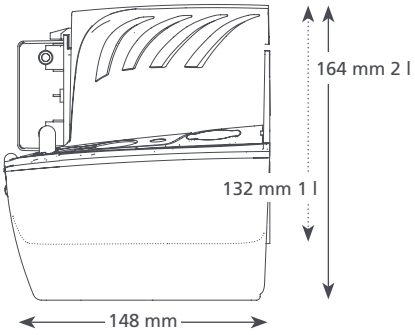

1.75 kg 1 l

1.80 kg 2 l

SPECIFICHE TECNICHE	
Portata max.	11 l/h con prevalenza 0
Prevalenza max	12 m
Capacità serbatoio	1 l e 2 l
Livello sonoro a 1 m	51 dB(A)
Alimentazione	230V AC, 0.4A, 50/60Hz
Funzionamento	Continuo
Classe di isolamento	Classe I
Potenza max unità	14 kW
Temp. max acqua	40°C / 104°F
Tubazioni in ingresso / uscita	3x 25 mm ingresso, 6 mm uscita
Protezione IP	IP20
Interruttore di sicurezza	3.0A Normalmente chiuso
Protezione termica	✓
Rivestimento in resina	n/a
Auto-innescamento	n/a

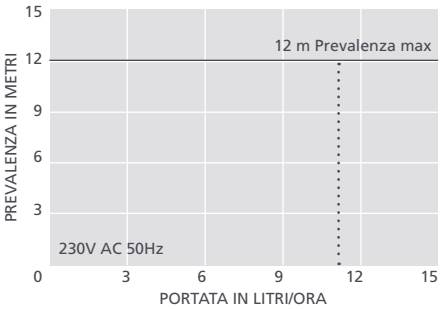

MODELLO - COD. ART.	
Hi-Lift 1 l	FP2099/2
Hi-Lift 2 l	FP2071/2

ACCESSORI XTRA CONSIGLIATI	
Descrizione	Cod. Art.
Connettore pompa con serbatoio 16 mm–21 mm	FP2011
Adattatore per raccordo tubo – colonn a di scarico	FP2038
Tubo vinilico intrecciato ¼" (6 mm)	AX5110

Per ulteriori accessori di installazione, consultare la gamma Aspen Xtra

NELLA CONFEZIONE

Pompa Hi-lift 1 l o 2 l • Cavo di alimentazione Plug & play da 2 m • Kit di fissaggio • Manuale di installazione

Scaricate il manuale su aspenpumps.com

Informazioni corrette al momento della stampa.