BOMBAS PERISTÁLTICAS

PT

NOVO 2023

DESIGN DE PATENTE
BOMBAS PERISTÁLTICAS E SUPORTES DE FIXAÇÃO

Peri Pro+

BOMBA DE REMOÇÃO DE CONDENSADO BASEADA EM FLUTUAÇÃO

A nova bomba Peri Pro+ oferece excelente confiabilidade com uma garantia de 5 anos*, a primeira da indústria. Construído com tecnologia de motor de passo e controle de software, esta versão oferece tecnologia de bombeamento inteligente semelhante às minibombas mais recentes, sempre minimizando o ruído audível e o desgaste do tubo.

Fluxo máx. de 15L/h

Máx. pressão de 12 m (vazão 15L/h)

CARACTERÍSTICAS

- 5 anos de garantia*
- Recursos inteligentes inc. Interruptor flutuante
- Instalação flexível com excelente elevação
- Fácil de instalar com tecnologia de montagem patenteada
- Baixo ruído operacional

APLICAÇÃO

- Sistema Mini Split de parede; unidades com dutos; unidades montadas no piso e unidades de chassi
- Até 20 kW / 68,000 Btu/h

✓**Perfeito para...** quartos de hotel e outros locais de instalação remota

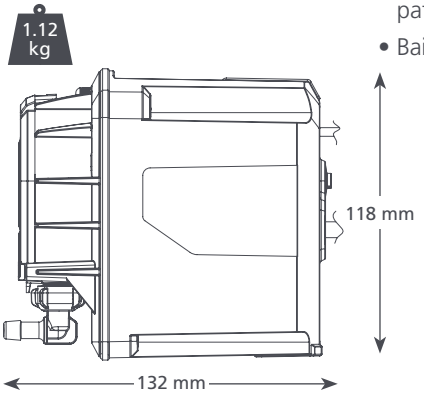

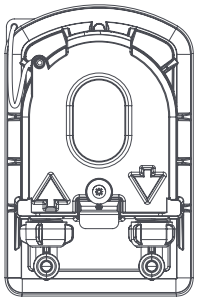

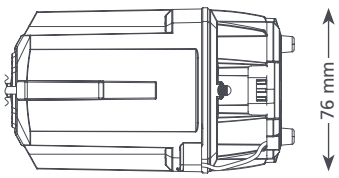

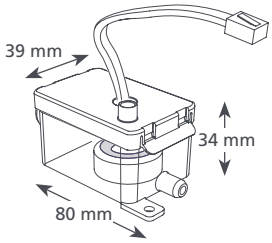

PERI PRO+ @ 110-230 VAC 50/60 Hz	
Vazão max.	15L/h @ altura 12
Altura max rec.	12 m
Elevação de aspiração máx.	3 m
dB(A) @ 1m	21
Fonte de alimentação	110-230 VAC, 0.2A, 50/60 Hz
Nominal	Contínua
Aparelho de	Classe I
Saída máxima da unidade	20 kW / 68,000 Btu/h
Temp. máx. da água	40°C / 104°F
Entrada / Saída	ID de 6 mm
Proteção IP	IP24
Interruptor de segurança	5A NC retransmissão
Self priming	✓

*exclui o tubo e está sujeito à instalação e operação corretas

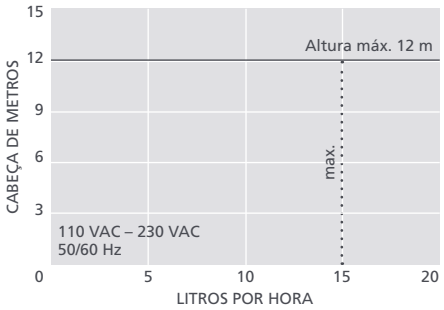

OPCIONAIS

Peri Pro+	FP3391

ACESSÓRIOS XTRA SUGERIDOS

Descrição	Peça Nº
Kit do tubo perist. sobressalente	FP3394
Fusível de 1 Amp.	FP2620
Adaptador da mangueira flexível à tubulação de dreno	FP2038

Para mais acessórios de instalação, consulte a nossa linha de produtos Aspen Xtra

CONTEÚDO DA CAIXA

• Bomba de Flutuação Peristáltica • Cabo de potência / sensor Plug & Play de 3m • Suporte para parede • Kit de fixação • Manual de instalação

Baixe o manual em aspenpumps.com

Informação correcta no momento da impressão.