MINI BOMBAS

PT

Silent+ Mini White

BOMBA DE REMOÇÃO DE CONDENSADO

Incrivelmente silenciosa, fácil instalação e manutenção, a Silent+ Mini White foi projetada para caber em ambos os lados da unidade evaporadora. Um reservatório duplo isolado elimina a condensação e é simples de desencaixar para limpeza e manutenção.

45L/h de fluxo máximo

10m cabeça rec. máx. (taxa de fluxo 23L/h)

Tão baixo como 16dB(A) quando em funcionamento

CARACTERÍSTICAS PRINCIPAIS

- Operação ultra silenciosa
- Montagem Muito rápida
- Compacto e discreto
- Reservatório removível

ADEQUAÇÃO

- Até 16kW / 54,000Btu/h
- Sistemas mini split de parede

✓ **Perfeito para...** ambientes domésticos onde a minimização do ruído audível é crucialmente importante

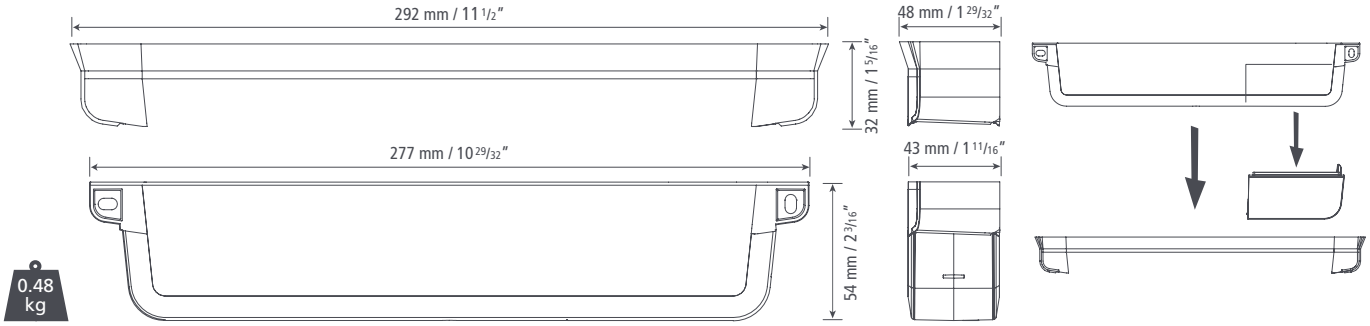

SILENT+ MINI WHITE @ 230 VAC 50Hz	
Fluxo máximo	45L/h @ 0m cabeça
Cabeça rec. máx.	10m
Min. dB(A) @ 1m	16
Fornecimento	230 VAC, 0.18A, 2.1W 50/60Hz
Classificação	Contínuo
Classe	II aparelho
Saída máxima da unidade	16kW / 54,000Btu/h
Temperatura ambiente máxima	40°C / 104°F
Proteção IP	IP24
Entrada o/d	16mm (5/8") – 26mm (1")
Saída o/d	Ø6mm / 1/4"
Interruptor de segurança	5.0 A NO & Contactos NC
Protecção térmica	✓
Auto escorvamento	✓

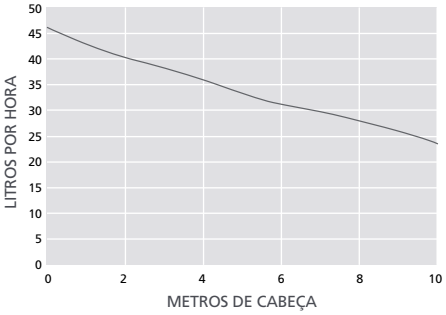

SILENT+ MINI WHITE OPÇÕES	
Silent+ Mini White (Europa)	FP3450

ACESSÓRIOS XTRA SUGERIDOS	
Descrição	Parte No.
Fusível 1 Amp	FP2620
Adaptador da mangueira flexível à tubulação de dreno	FP2038

Para mais acessórios de instalação, consulte a nossa linha de produtos Aspen Xtra

CONTEÚDO DA CAIXA

Silent+ Mini White bomba (incluindo cabo de alimentação de 1m com fio rígido) • Modelo de ajuste • Cotovelo de saída • Tampas de rosca • Spacer • Manual de instalação

Baixar o manual em aspenpumps.com

Assegurar-se de que TODOS os produtos químicos de limpeza são expelidos para fora do reservatório após a sua utilização.

Informação correcta no momento de ir para a imprensa.